K-200VN ネジ足 双輪キャスター

仕様
- 材　質：本体・亜鉛合金ダイカスト(ZDC)
  車輪・ナイロン(黒色)
- 表面仕上：本体・クロムめっき(MZCr)

特徴
- 取付高さが低く小型軽量
- 旋回がスムーズ
- 双輪ですので、走行安定性抜群

用途
- OA機器・ワゴン

納期
- 標準在庫品です。

備考
- 他のネジピッチも製作します。

中止品・中止予定品
このPDFに記載されている商品または、その一部が中止品・中止予定品となっています。掲載内容は更新していません。ご了承ください
TAKIGEN

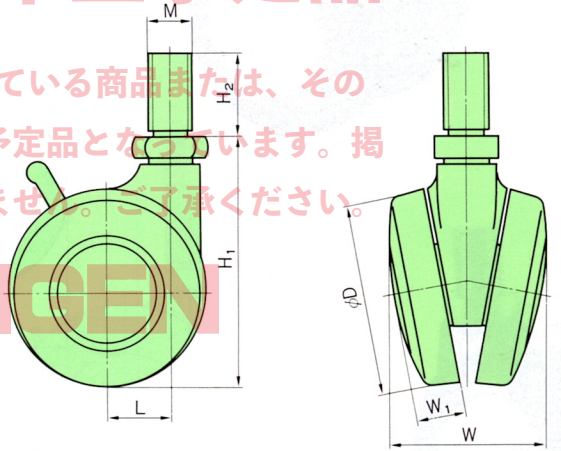

商品番号	ストッパー	φD	H_1	H_2	L	W	W_1	M	許容荷重(kg)
K-200VN-40	無	40	51	19	13	38	12	M10	50
K-200VNS-40	有								
K-200VN-50	無	50	66	22	17	41	13	M12	80
K-200VNS-50	有								

K-200YN ネジ足双輪キャスター

仕様 ●材　質：本体：ナイロン(黒色)
車輪：ナイロン(黒色)

特徴 ●取付高さが低く、小型軽量
●旋回がスムーズ
●双輪ですので、走行安定性抜群

用途 ●OA機器・ワゴン

納期 ●標準在庫品です

備考 ●他のネジピッチも製作します。

中止品・中止予定品
このPDFに記載されている商品又は、その一部が中止品・中止予定品となっています。掲載内容は更新していません。ご了承ください。
TAKIGEN

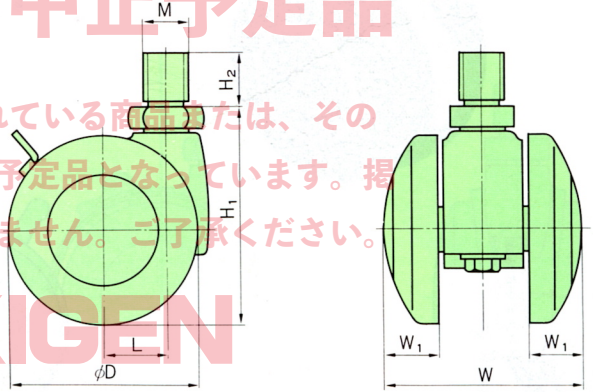

商品番号	ストッパー	φD	H1	H2	L	W	W1	M	許容荷重(kg)
K-200YN-40	無	40	43.5	19	15	44	12	M10	40
K-200YNS-40	有								
K-200YN-50	無	50	57.5	14	17	52	14	M12	60
K-200YNS-50	有								
K-200YN-60	無	60	68.5	22	17	48	14	M12	100
K-200YNS-60	有								