商品番号 FA-808 ポスハンドル

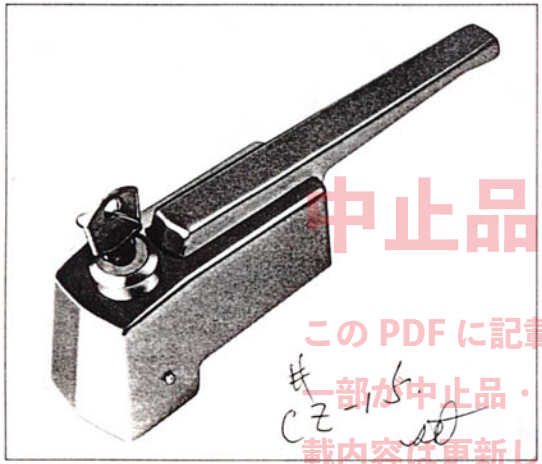

中止品・中止予定品
このPDFに記載されている商品は、その一部が中止品・中止予定品となっています。掲載内容は更新していません。ご了承ください。
TAKIGEN

仕様 ●材　　質：亜鉛合金(ZDC)
●表面処理：クロムメッキ(MZCr)
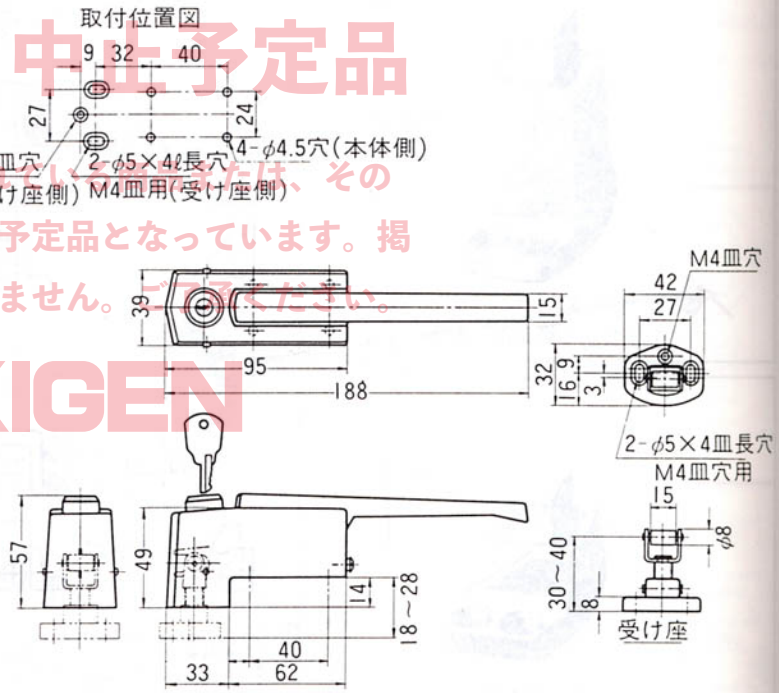
輸入品
在庫あり.