A-480-A-PDL

アルミニウム製

New 防水 TAK60 マスターチェンジ キーチェンジ オートロック

南京錠用平面ハンドル

A-480-A-3-PDL（TAK60）

キー No.TAK60

特徴

- 南京錠（弦径φ6）やハスプで施錠できるため、二重施錠やロックアウトが可能です。
- 錠前は操作性に優れた防塵シャッター付新型リバーシブルキー TAK60 を標準装備
- ワンタッチ機構（オープン＆ロック）
- 防水規格 IPX5 相当 (O リング・パッキン使用)
- A-480-A-3 と同じパネル穴明け寸法で、取付け可能です。
- 左右兼用型（カムと止め金を裏返すと左右の入替えができます。）

仕様	• 材　　質：アルミニウム合金 (ADC) • 表面仕上：焼付塗装 • 標 準 色：ブラック • 鍵 番 号：TAK60 • 付 属 品：キー 2 本・ビスセット・止め金取付け板・回転方向シール • 適用板厚：0.6 ～ 3.2
用途	• 大型キュービクル・ロッド棒を併用する大型扉 • 工場内電源設備のロックアウト
納期	• 標準品･･･納期お問合せください
備考	• マスターシステム、指定同番、鍵違いも製作します。 • 解錠時、レバーが勢いよく開きますのでご注意ください。 • 本製品の止め金取付け用ねじは、緩み防止のため「緩み防止剤」の塗布をお奨めします。 • 本品を永くご使用いただくために、定期的に摺動部へ潤滑剤の塗布をお願いします。

使用例

南京錠装着時　　CP-559-ML 装着時

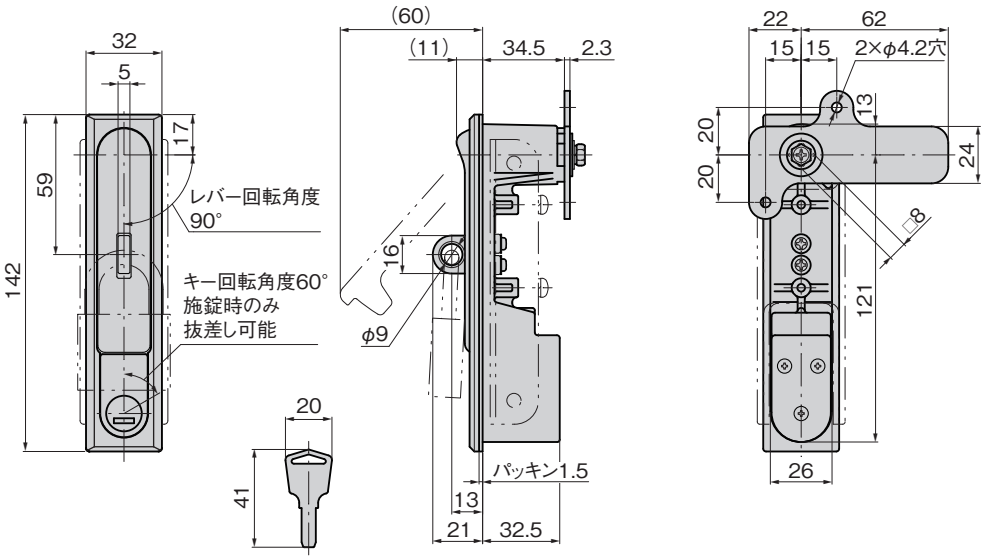

パネル穴明け寸法

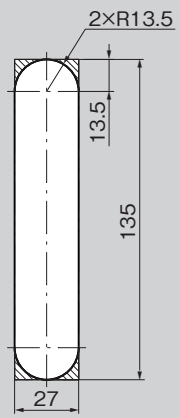

※斜線部をパネル穴明けした場合でも取付けできます。

商品番号	RoHS 10	付属止め金	製品質量（g）	コード
A-480-A-3-PDL（TAK60）		AC-25-E-4	476	04960

●:RoHS10指令対応品　▲:RoHS10指令に対応可能です。