ステップ

K-1856 ステンレス製 / K-856 黄銅製

RoHS 10 SUS ステンレス

リングステップ
GATE STEPS

K-856-0

K-1856-3

特徴 Feature

- はしごなどの取付けスペースがない所に最適です。
- Ideal for where no installation space for ladders etc. is provided.

仕様

〔K-1856〕	● 材　　質：ステンレス鋼鋳物（SUS304） ● 表面仕上：電解研磨
〔K-856〕	● 材　　質：黄銅鋳物（YBsC） ● 表面仕上：クロムめっき（MBCr）
用途	● 消防車・特殊車・鉄道車両
納期	● 標準在庫品
備考 ⚠	● ステンレス製（K-1856-1～3）はt=1mmのEPDMパッキンが付属されています。 ● K-856-0～3にはパッキンは付属されていません。 ● K-856は黄銅鋳物のため参考寸法を表示しています。取付けは現品での確認をお願いします。

Specifications

〔K-1856〕	● Material: Cast stainless steel (SUS304) ● Finish: Electrolytic polishing
〔K-856〕	● Material: Cast brass (YBsC) ● Finish: Chrome plating (MBCr)
Specific use	● Fire engine, specially equipped vehicles, trains
Remarks ⚠	● Stainless steel (K-1856-1 to 3): EPDM packing (t=1mm) is included. ● Packing is not included with K-856-0 to 3. ● K-856 is cast brass, so dimensions are for reference. Before installing, customer should check against item actually being used.

商品番号 Product No.	RoHS 10	弾性限度N Elastic limit	製品質量(g) Mass	コード Code
K-1856-1	●	2,500	710	31300
K-1856-2	●		555	31301
K-1856-3	●		475	31302
K-856-0	●	1,500	1,700	31657
K-856-1	●		670	31559
K-856-2	●		520	31038
K-856-3	●		420	31560

●：RoHS10指令対応品
▲：RoHS10指令に対応可能です。

〔K-856-0〕

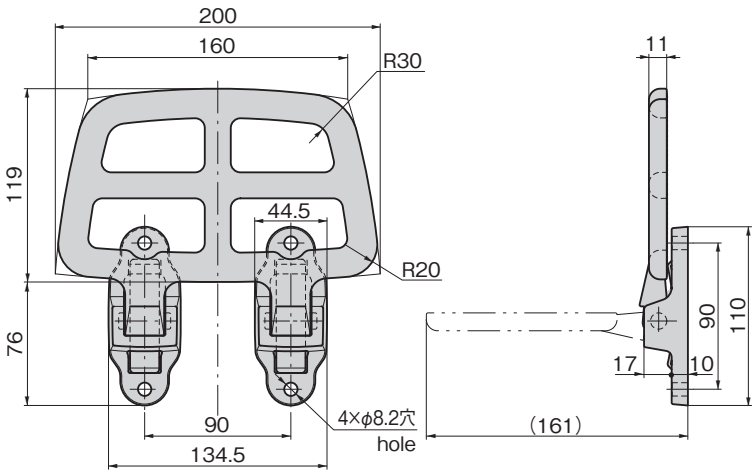

〔K-1856-1〕
〔K-856-1〕

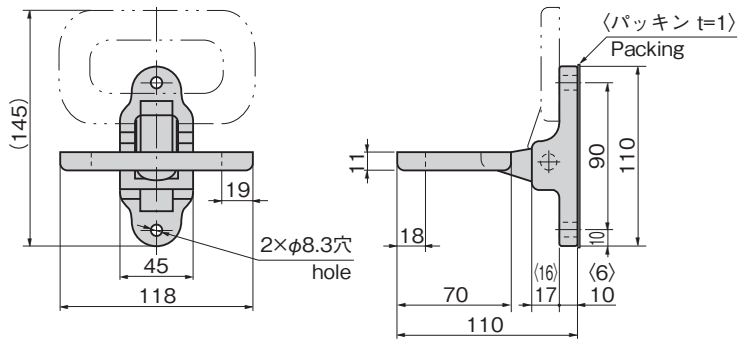

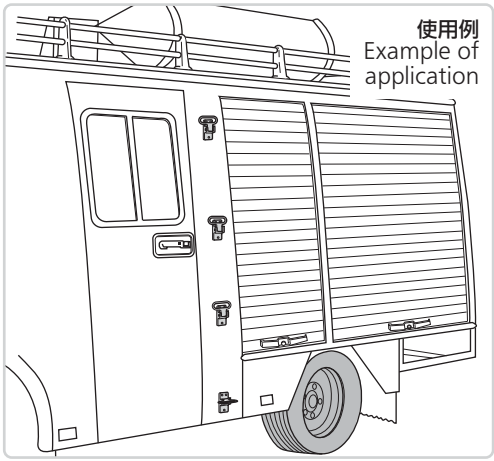

※〈 〉はステンレス製の寸法です。
※〈 〉for stainless-made dimensions.

〔K-1856-2〕
〔K-856-2〕

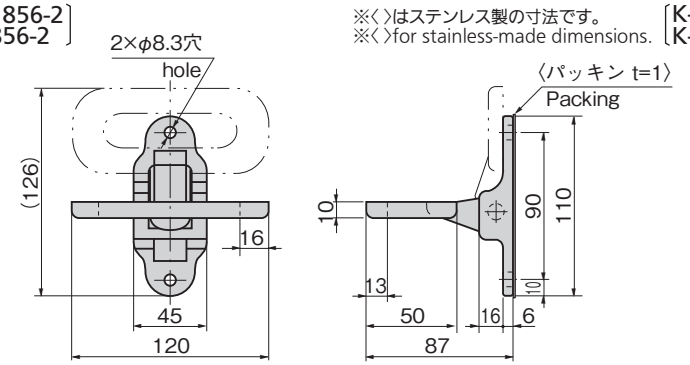

〔K-1856-3〕
〔K-856-3〕

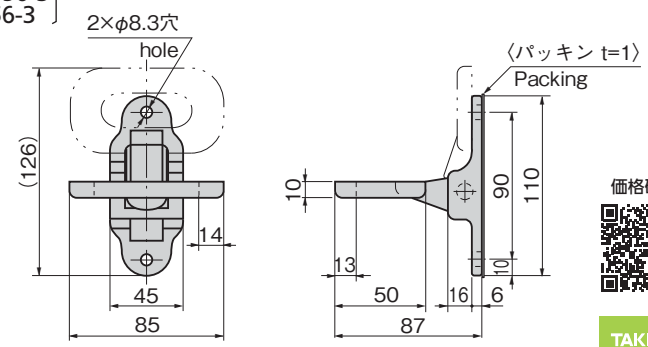

価格確認

¥ 価格はタキゲンHPまたはページ番号の上部にある2次元コードよりご確認ください