C-1090 ステンレス製 / C-90 亜鉛合金製

RoHS 10 SUS ステンレス

ボールキャッチ
BALL CATCHES

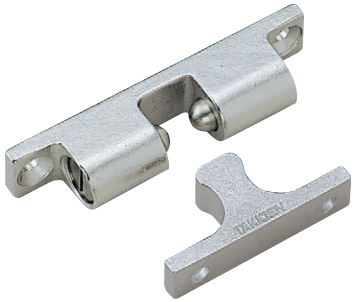

C-1090-0

C-1090-2

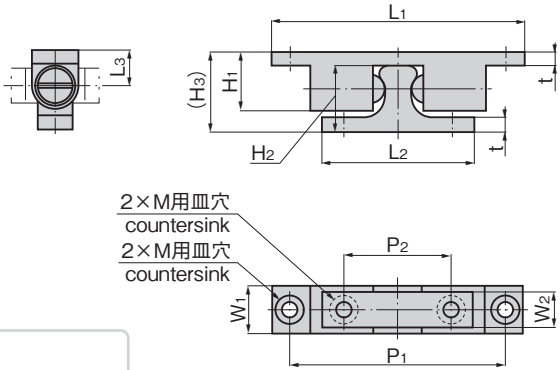

特徴 Feature

- ステンレス製で耐食性に優れています。(C-1090)
- 高温、多湿に最適です。
- スムーズに抜差しできます。

- Corrosion-resistant stainless steel is used. (C-1090)
- Suitable for high temperature and humidity area.
- Can be inserted/ removed smoothly.

〔C-1090〕

仕様	● 材　　質：ステンレス鋼鋳物(SUS316) ● 表面仕上：電解研磨
用途	● 環境機器・通信機器・船舶・車両
納期	● 標準在庫品

〔C-90〕

仕様	● 材　　質：亜鉛合金(ZDC) ● 表面仕上：クロムめっき(MZCr)
用途	● 小型配分電盤・計測機械・工作機械
納期	● 標準在庫品

〔C-1090〕

Specifications	● Material: Cast stainless steel (SUS316) ● Finish: Electrolytic polishing
Specific-use	● Environment and communication equipment, ships and vehicles

〔C-90〕

Specifications	● Material: Zinc alloy (ZDC) ● Finish: Chrome plating (MZCr)
Specific-use	● Small power/distribution boards, measuring equipment and machine tools

使用例
Example of application

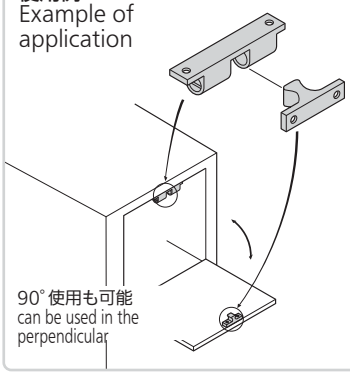

商品番号 Product No.	RoHS 10	L_1	L_2	L_3	W_1	W_2	H_1	H_2	(H_3)	t	P_1	P_2	M	抜差し参考荷重N Insertion/removal load (reference) 抜き Removal	差し Insertion	製品質量(g) Mass	コード Code
C-1090-0	●	70	42	10.5	13	10	17	19	23	4	60	30	M4	32	32	78	23531
C-1090-1	●	50	30	7.5	10	9	12	13	16	2.5	40	20	M4	19	19	28	23532
C-1090-2	●	43	25	6	8	7.5	10	11	13.5	2.5	35	16	M3	12	12	16	23533
C-90-0	●	70	42	10.5	13	10	17	19	23	4	60	30	M4	50	50	70	20358
C-90-1	●	50	30	7.5	10	9	12	13	16	2.5	40	20	M4	18.6	27.4	25	20359
C-90-2	●	43	25	6	8	7.5	10	11	13.5	2.5	35	16	M3	8.8	19.6	15	20360

●：RoHS10指令対応品　▲：RoHS10指令に対応可能です。