B-1540 ステンレス製 / B-540 鉄製(旧品番BA-80-1・2)

RoHS 10 SUS ステンレス

U曲げ裏蝶番
CONCEALED HINGES

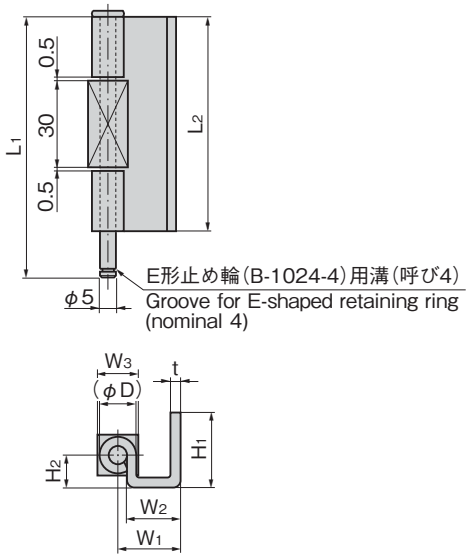

取付け参考例 Example of installation

〔B-540-1〕

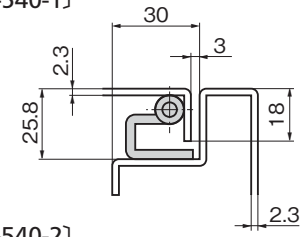

〔B-540-2〕

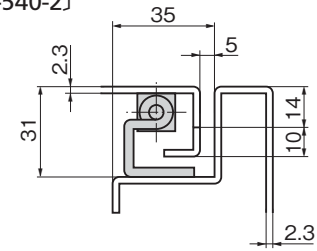

仕様

〔B-1540〕	●材　質:ステンレス鋼板(SUS304) ●表面仕上:生地
〔B-540〕	●材　質:冷間圧延鋼板(SPCC) ●表面仕上:生地
用途	●配分電盤・制御盤その他防水型盤用裏蝶番として最適です。
納期	●標準在庫品
備考	●ご希望の寸法でも製作します。 ●E形止め輪は付属されておりません。 ●適合するE形止め輪は図内に記載しております。B-1024(760ページ)をご参照ください。

Specifications

〔B-1540〕	●Material: Stainless steel plate (SUS304) ●Finish: Plain
〔B-540〕	●Material: Cold rolled steel plate (SPCC) ●Finish: Plain
Specific-use	●Power/distribution and control boards and other waterproof boards
Remarks	●E-shaped retaining ring is not included. ●Conforming E-shaped retaining ring is indicated in picture diagram. See B-1024 on page 760.

商品番号 Product No. SUS	SPCC	RoHS 10	L1	L2	W1	W2	W3	H1	H2	t SUS	t SPCC	(D) SUS	(D) SPCC	製品質量(g) Mass	コード Code SUS	コード Code SPCC
B-1540-1	B-540-1	●	65	60	18.5	17	φ10	23	15	2		9		99	12994	11785
B-1540-2	B-540-2	●	85	70	22.5	20	□13	24	11	3.0	3.2	11.1	11.5	167	12995	11786

●:RoHS10指令対応品　▲:RoHS10指令に対応可能です。

価格確認