# A-174-2L

亜鉛合金製

# 簡易ロック付回転取手

ROTARY PULLS WITH SIMPLE LOCK

A-174-2L

**使用例**
Example of application

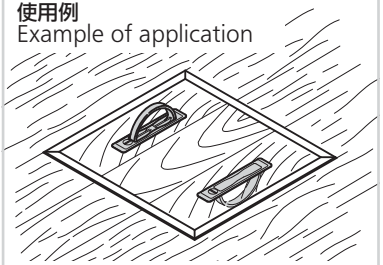

床下収納庫扉に最適
Ideal for underfloor storage systems.

## 特徴　Feature

- コインで簡単に施解錠できる簡易ロック機構付でいたずら防止や誤動作防止に最適です。
- 使用しないときは平面となり、行き来が激しい場所でも安全です。

- Tampering and operational errors are prevented by simple lock mechanism that can be locked and unlocked easily with a coin.
- Flush when not used, so safe in busy or crowded places.

| | |
|---|---|
| 仕様 | ●材　　質：亜鉛合金（ZDC）<br>●表面仕上：アクリル系樹脂焼付塗装（ブラウン）<br>●最大適用板厚：1.2mm |
| 用途 | ●床下収納庫・消火栓点検扉・各種小扉 |
| 納期 | ●標準在庫品 |
| 備考 | ●1.2mmを越える板厚には取付けねじを変更してお使いください。 |

| | |
|---|---|
| Specifications | ●Material: Zinc alloy (ZDC)<br>●Finish: Acryl resin baked (brown)<br>●Max. applicable panel thickness: 1.2mm |
| Specific-use | ●Underfloor storage systems, fire hydrant inspection doors, small doors |
| Remarks | ●Change screws for panel thickness over 1.2mm. |

| 商品番号 Product No. | RoHS 10 | 製品質量（g） Mass | コード Code |
|---|---|---|---|
| A-174-2L | | 73 | 03975 |

●：RoHS10指令対応品　▲：RoHS10指令に対応可能です。

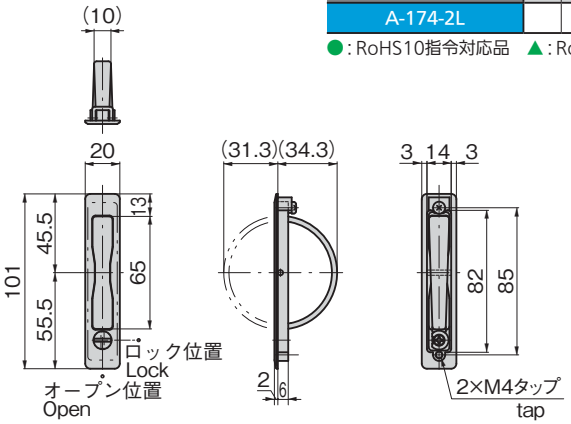


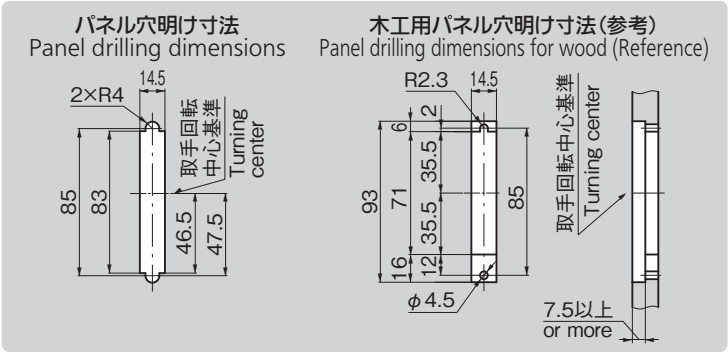


価格確認