L型ハンドル

A-140-W-1-PDL

亜鉛合金製

New RoHS10 防水 マスターチェンジ キーチェンジ

南京錠用トリガー付防水ハンドル
WATERPROOF HANDLES WITH PADLOCKING TRIGGER

トリガー部分に穴を設けて南京錠を取付け可能にしました
Trigger now designed with hole for attaching a padlock

D.PAT.

A-140-W-1-1-PDL

キーNo.0200
Key

特徴 Feature

- トリガーに南京錠(弦径φ5～φ6)で施錠ができるため、二重施錠が可能です。
- 開閉両位置でトリガーが自動ロックするため、自重で回転することを防ぎます(裏面のトリガーを握って回転させる安全機構)
- 防水規格IPX5相当(Oリング・パッキン使用)
- 左右兼用型

- Addition of a padlock (shackle dia. 5mm to 6mm) to the trigger allows double locking
- Trigger locks automatically at both open and closed positions, preventing turning under its own weight (grip-and-turn trigger safety mechanism at back)
- IPX5-equivalent water resistance (with O-ring and packing)
- For both left-hand and right-hand use

仕様	●材　質:亜鉛合金(ZDC) ●表面仕上:クロムめっき(MZCr) ●鍵番号:0200 ●付属品:大ナット、ビスセット、キー2本 ●適用南京錠:弦径φ5～φ6の南京錠
用途	●キュービクル・配分電盤・制御盤
納期	●標準品・・・納期お問合せください
備考	●マスターシステム、指定同番、鍵違いも製作します。 ●本製品の止め金取付け用ねじは、緩み防止のため「緩み防止剤」の塗布をお奨めします。

Specifications	●Material: Zinc alloy (ZDC) ●Finish: Chrome plating (MZCr) ●Key number: 0200 ●Accessories: Large nut, screw set, two keys ●Applicable padlock: Shackle dia. 5mm to 6mm padlock
Specific-use	●Cubicles, power/distribution panels, control panels
Remarks	●It is recommended that thread-locking fluid be used to prevent loosening of the mounting screws for the catch.

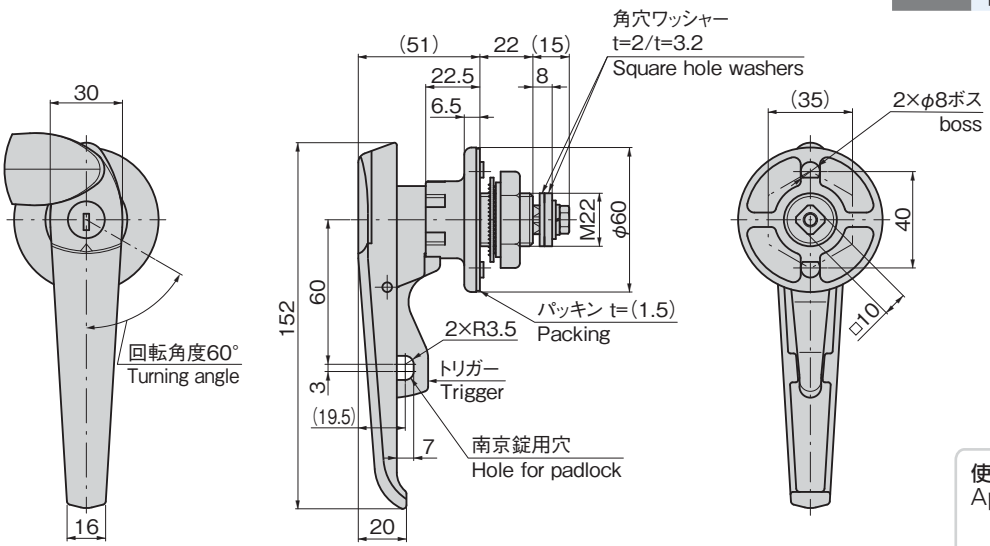

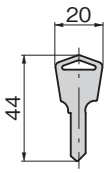

パネル穴明け寸法
Panel drilling dimensions

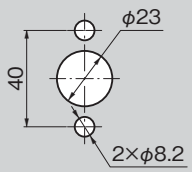

使用方法
Application method

南京錠で二重施錠
Double-locked with padlock

商品番号 Product No.	RoHS10	最大適用板厚 Max. applicable panel thickness	製品質量(g) Mass	コード Code
A-140-W-1-PDL	●	8.5	537	04949

●:RoHS10指令対応品　▲:RoHS10指令に対応可能です。

価格確認