ファスナー

# C-1240
ステンレス製

RoHS 10 SUS ステンレス

# オートロックパチン錠
AUTO-LOCKING SNAP LOCKS

C-1240-1

C-1240-3-PDL

## 特徴 Feature

- 自動的にレバーでロックするため、振動などで外れることがありません。
- 南京錠で施錠ができます。(C-1240-1、C-1240-3-PDL)

- Locking is performed automatically with the lever so it does not come off even if vibration occurs.
- Can be locked with padlock. (C-1240-1, C-1240-3-PDL)

| | |
|---|---|
| 仕様 | ●材　質：冷間圧延ステンレス鋼板 (SUS304)<br>●表面仕上：光沢バレル研磨<br>●引張荷重：締代0.5mmのとき<br>C-1240-1／235N<br>C-1240-2／196N<br>C-1240-3／196N |
| 用途 | ●電路用ダクトの締付け・振動機器 |
| 納期 | ●標準在庫品 |
| 備考 | ●南京錠C-555は1315ページをご参照ください。<br>●チタン製C-2240-3は中止品になりました。 |

| | |
|---|---|
| Specifications | ●Material: Cold rolled stainless steel plate (SUS304)<br>●Finish: Gloss barrel polishing<br>●Tensile load (when the tightening margin is 0.5mm)<br>C-1240-1: 235N<br>C-1240-2: 196N<br>C-1240-3: 196N |
| Specific use | ●Duct securing and vibration equipment |
| Remarks | ●For padlock C-555, see page 1315.<br>●Titanium C-2240-3 is no longer manufactured. |

〔C-1240-1 施錠用穴付き〕
With hole for locking

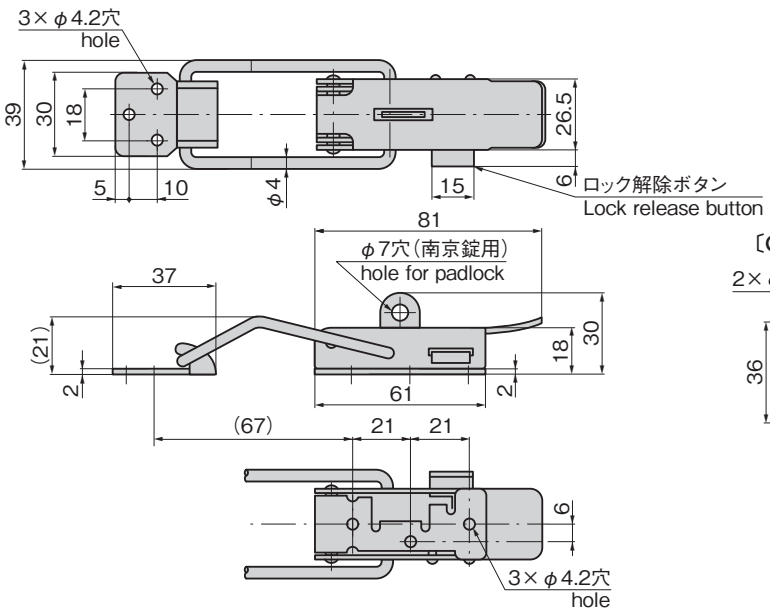


〔C-1240-2〕

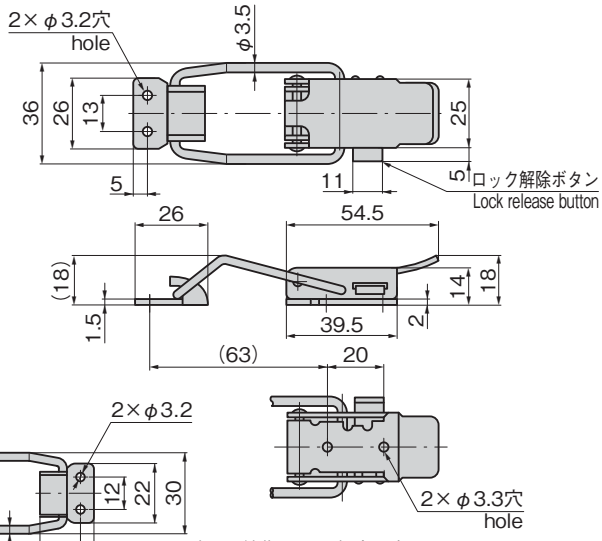


〔C-1240-3 SUS〕

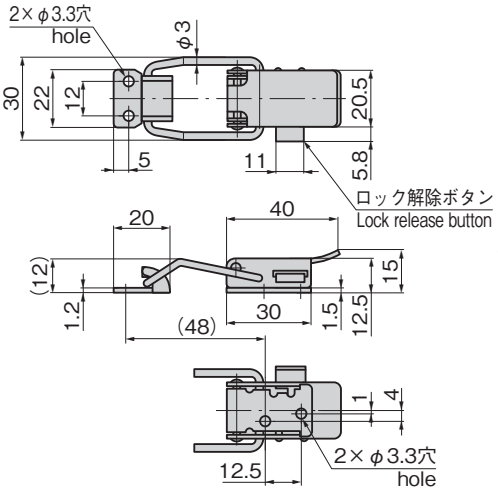


〔C-1240-3-PDL〕

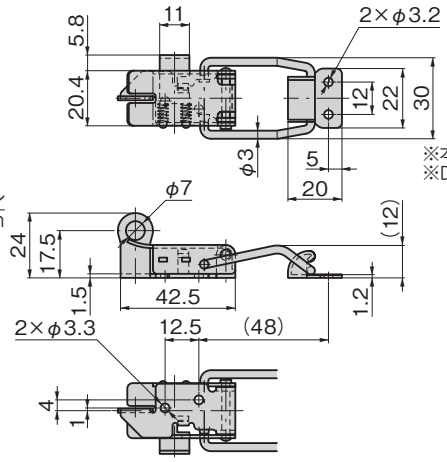


※本図は締代0mmの場合です。
※Drawings show the tightening margin of 0mm.

| 商品番号 Product No. | RoHS 10 | 製品質量(g) Mass | コード Code |
|---|---|---|---|
| C-1240-1 | ● | 125 | 20956 |
| C-1240-2 | ● | 65 | 20957 |
| C-1240-3 | ● | 35 | 20958 |
| C-1240-3-PDL | ● | 36 | 24552 |

●：RoHS10指令対応品
▲：RoHS10指令に対応可能です。

## 使用例 Example of application

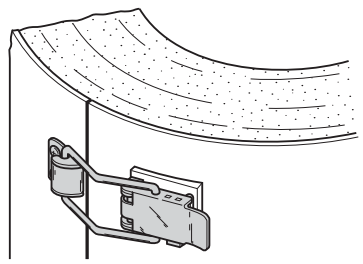

当て板を付けると、
円筒にも使用できます。

Can be used for cylinders if auxiliary plate is attached.