ロッド

AC-25-RE ステンレス製 / AC-25-RD 黄銅製

AC-1025-RR・RR-E ステンレス製

SUS ステンレス

ロッド棒用ラッチ錠
LATCHES FOR RODS

ロッド棒用受け(面付・掘込み)
CATCHES FOR RODS

AC-25-RE

AC-1025-RR-E

AC-25-RD

AC-25-RD

AC-1025-RR

AC-25-RE

特徴 Feature

- ステンレス製で耐食性に優れています。
- ロッド棒の上下運動を締付け力に変えます。
- 密閉式のハンドルと組合せて使用することにより密閉度が高まります。
- 扉の締付けが簡単に行えます。
- 筐体に傷がつきません。

- Corrosion-resistant stainless steel is used.
- The vertical movement of a rod is changed to the securing force.
- Using the airtight handle together makes a more powerful airtight closure.
- Securing the door is easy.
- No damage to the case or cabinet.

仕様	●材　質:ステンレス鋼板(SUS304) ラッチ部/快削黄銅棒(C3602BD) ●表面仕上:ラッチ部/ニッケルめっき(MBNi) バフ研磨(AC-1025-RR・RR-E)
用途	●シェルター・キュービクルなどの強力密閉
納期	●標準在庫品
備考	●AC-25-REとAC-25-RDは組合せてご使用ください。

Specifications	●Material: Stainless steel plate (SUS304) Latch: Free cutting brass (C3602BD) ●Finish: Latch: Nickel plating (MBNi). Buffing (AC-1025-RR・RR-E)
Specific use	●Powerful airtight closure for cubicles and shelters
Remarks	●Use AC-25-RE and AC-25-RD together.

〔AC-25-RE〕

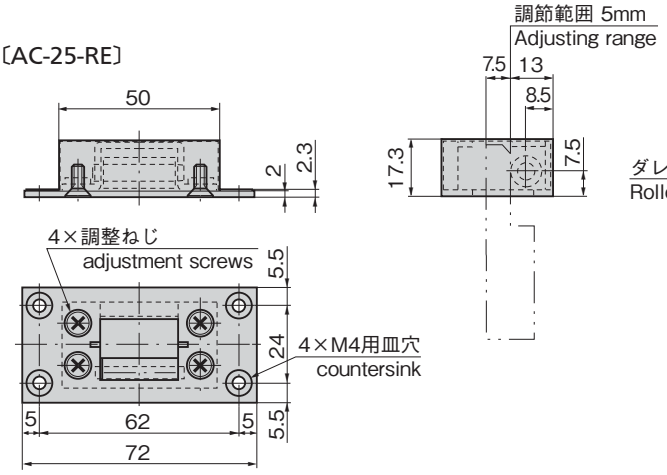

〔AC-1025-RR〕

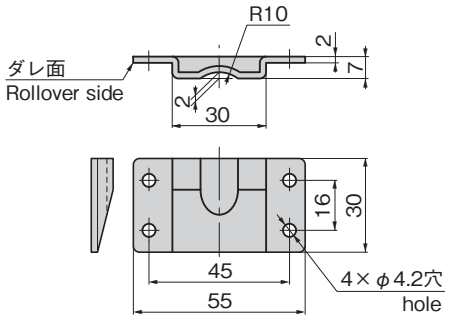

使用例
Example of application

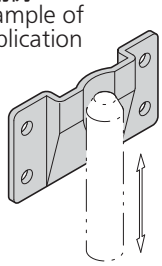

〔AC-25-RD〕

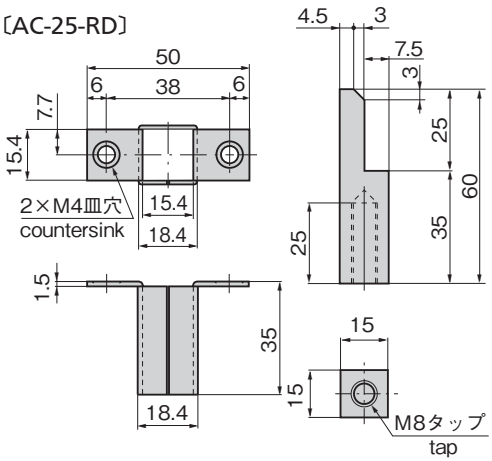

〔AC-1025-RR-E〕

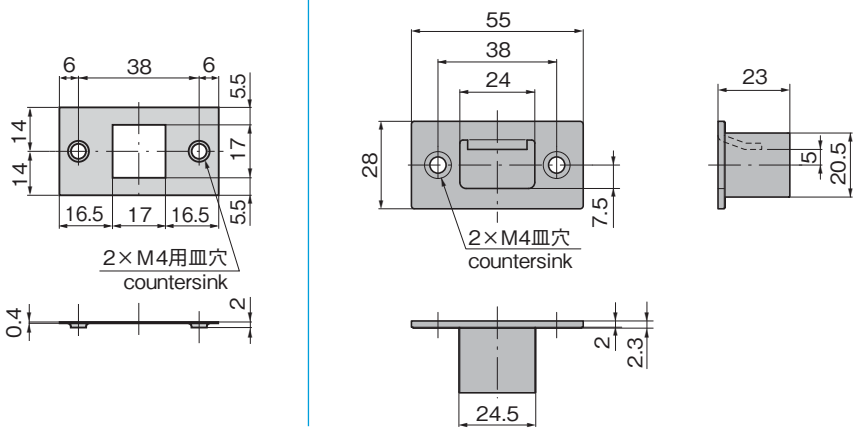

商品番号 Product No.	RoHS 10	製品質量(g) Mass	コード Code
AC-25-RE		112	01976
AC-25-RD		87	01975

●:RoHS10指令対応品　▲:RoHS10指令に対応可能です。

商品番号 Product No.	RoHS 10	製品質量(g) Mass	コード Code
AC-1025-RR	●	24	03604
AC-1025-RR-E	●	27	03605

●:RoHS10指令対応品　▲:RoHS10指令に対応可能です。