AC-25-ES
鉄製

内部解除止め金
EMERGENCY LOCK-RELEASE CATCH

通常の扉が非常口に進化する

AC-25-ES-AB-2-R

AC-25-ES-2

作動例
Example of operation

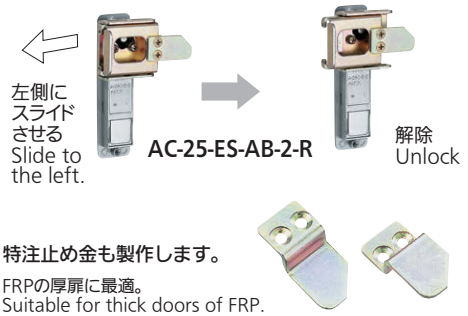

使用例
Example of application

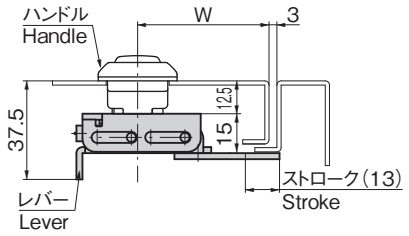

特徴 Feature

- 豊富なデザインのタキゲン製ハンドルとセットアップ可能。
- 従来のタキゲンハンドルを使用したまま内部より開扉。
- タキゲンのハンドルとセットアップで低コスト化を実現。
- 従来の平面ハンドル(A-160-A、A-240-A他)に取付けられます。

- Can be installed in flush handles.(A-160-A, A-240-A, etc)

仕様	● 材　　質:冷間圧延鋼板(SPCC) ● 表面仕上:亜鉛めっきクロメート処理(MFZn-C) ● AC-25-ES-AB-2適合ハンドル:A-160-A・B-2、A-230-A・B-2、A-240-A・B-2、A-250-A・B-2、A-260-A・B-2
納期	● 標準品・・・納期お問合せください
備考 ⚠	● 扉形状や締付け量により、操作性が異なります。ご注意ください。 ● 雲形タイプ平面ハンドルのサイズにより異なります。 ● 屋外でのご使用はご遠慮ください。 ● 止め金掛り高さに合せて製作します。 ● AC-25-ES-1・AC-25-ES-AB-1は中止品になりました。

Specifications	● Material: Main body/Cold rolled steel plate (SPCC) ● Finish: Main body/Zinc plating chromate treatment (MFZn-C) ● AC-25-ES-AB-2 applicable handles: A-160-A/B-2, A-230-A/B-2, A-240-A/B-2, A-250-A/B-2, A-260-A/B-2
Remarks ⚠	● Caution; operability varies according to the style of the door and the fastening load. ● This can't be used in the open air. ● Products AC-25-ES-1 and AC-25-ES-AB-1 are no longer manufactured.

〔AC-25-ES-AB-2-R〕

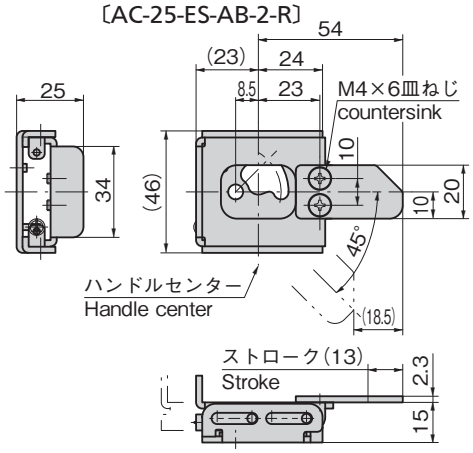

〔AC-25-ES-2〕

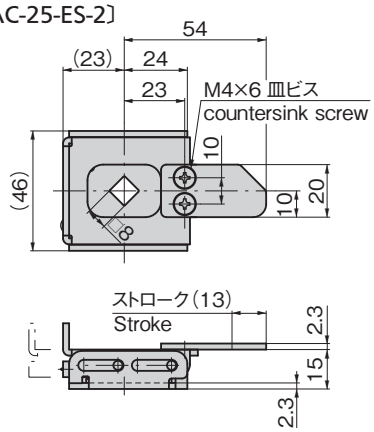

商品番号 Product No.	RoHS 10	穴形状 Shape of hole	W	製品質量(g) Mass	コード Code
AC-25-ES-2	●	角穴 Square hole □8	50	100	03644
AC-25-ES-AB-2-L		雲形穴 Cloud type hole 左開き用 Left-hand use	40	100	03647
AC-25-ES-AB-2-R		雲形穴 Cloud type hole 右開き用 Right-hand use		100	03648

●:RoHS10指令対応品　▲:RoHS10指令に対応可能です。

¥ 価格はタキゲンWebサイトよりご確認ください。www.takigen.co.jp