FA-1624 ステンレス製 / FA-624 亜鉛合金製

SUS ステンレス

密閉ハンドル AIRTIGHT HANDLES

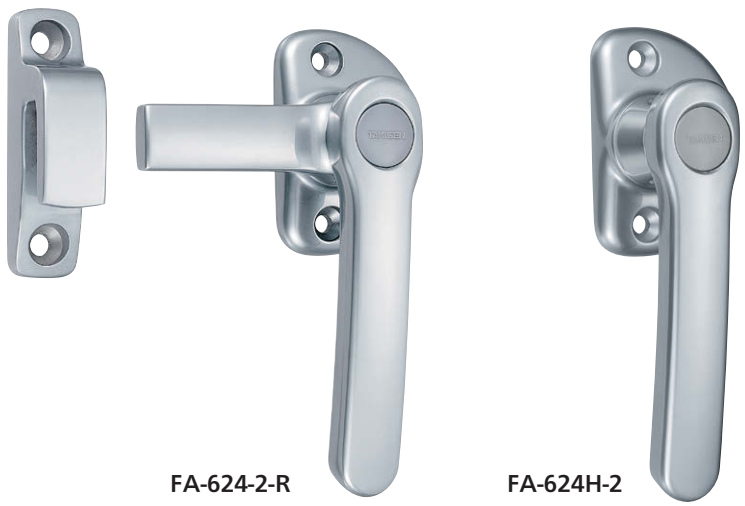

FA-624-2-R　　FA-624H-2

特徴　Feature

- ステンレス製で耐食性に優れています。(FA-1624-1)
- ハンドル部を長くし、操作性が向上しました。
- 空調装置向けに開発された密閉ハンドルで強力な密閉ができます。
- 内開き扉、外開き扉両方に対応できます。(スペーサー別売)
- 右開き用・左開き用(本図写真共右開き用です)(FA-624-2)
- インナーハンドル(FA-624H-2)は左右兼用です。

- Corrosion-resistant stainless steel is used.(FA-1624-1)
- Longer handle to improve operation.
- This powerful airtight handle was developed for air-conditioning equipment.
- Compatible with both inward and outward opening doors (Spacer is optional.).
- For left-hand and right-hand use. (Drawings and photos show right-hand use.) (FA-624-2)
- The inner handle (FA-624H-2) is for both left-hand and right-hand use.

〔FA-1624〕

仕様	●材　　質:ステンレス鋼鋳物(SUS316) ●表面仕上:鏡面バフ研磨 ●付 属 品:受座

〔FA-624〕

仕様	●材　　質:亜鉛合金(ZDC) ●表面仕上:サチライトクロムめっき(MZCr) ●付 属 品:受座
用途	●密閉扉・電磁波防護扉・防音扉
納期	●標準在庫品

〔FA-1624〕

Specifications	●Material: Cast stainless steel (SUS316) ●Finish: Mirror surface buffing ●Accessories: Catch

〔FA-624〕

Specifications	●Material: Zinc alloy (ZDC) ●Finish: Satellite chrome plating (MZCr) ●Accessories: Catch
Specific-use	●Airtight doors, electromagnetic-waveproof doors, soundproof doors

〔FA-1624-1-R〕
〔FA-624-2-R〕

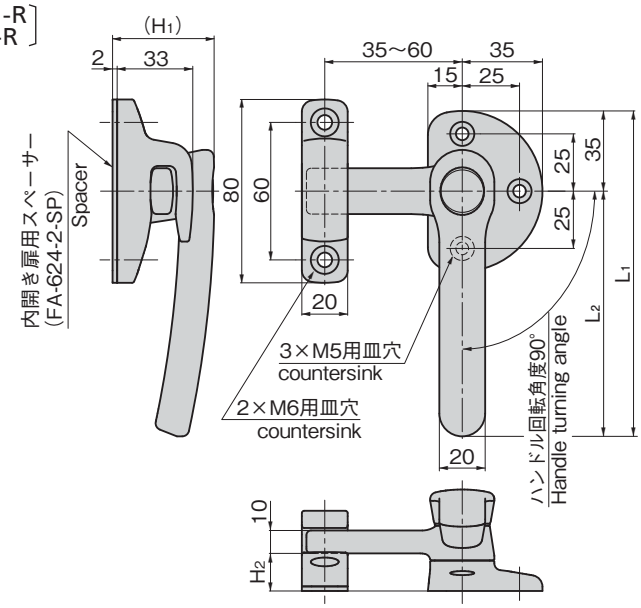

〔FA-624H-2〕

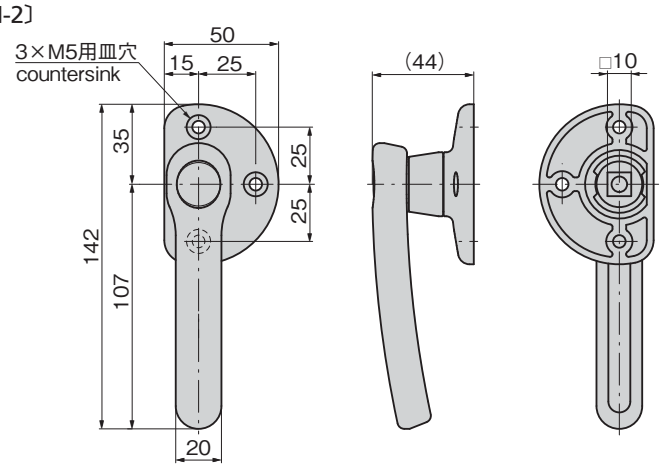

使用例
Example of application

※連結棒は付属しません。
The square bar is not included.

使用例
Example of application

外開き扉
Outward opening doors

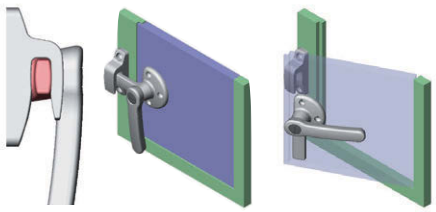

内開き扉
Inward opening doors

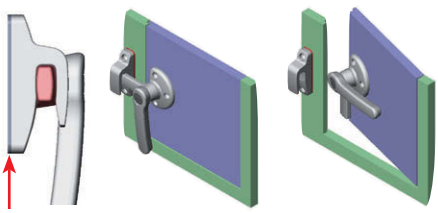

受金具にスペーサーを使用してください。
Use a spacer for the catch.

商品番号 Product No.	RoHS 10	備　考 Remarks	L1	L2	(H1)	H2	製品質量(g) Mass	コード Code
FA-1624-1-L		左開き用 Left-hand use	162	127	55	16.5	680	60969
FA-1624-1-R		右開き用 Right-hand use						60970
FA-624-2-L	●	左開き用 Left-hand use	142	107	44	16.4	530	60845
FA-624-2-R	●	右開き用 Right-hand use						60844
FA-624H-2		インナーハンドル Inner handle					316	60876
FA-624-2-SP		内開扉用スペーサー Spacer for inward opening door					24	60854

●:RoHS10指令対応品　▲:RoHS10指令に対応可能です。

¥ 価格はタキゲンWebサイトよりご確認ください。www.takigen.co.jp