A-1347
ステンレス製

RoHS 10 SUS ステンレス

面付ロックハンドル
LOCK HANDLES

薄型タイプで盤面がスッキリ

A-1347

No.0061-H

No.0062-H

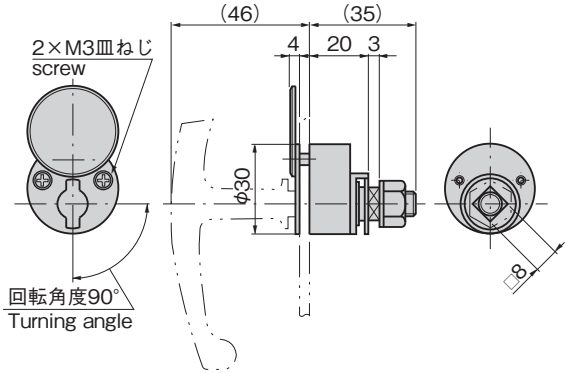

パネル穴明け寸法
Panel drilling dimensions

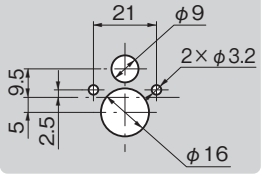

商品番号 Product No.	RoHS 10	最大適用板厚 Max.applicable panel thickness	製品質量(g) Mass	コード Code
A-1347	●	3.2	140	01971

●:RoHS10指令対応品　▲:RoHS10指令に対応可能です。

特徴　Feature

- 施錠・解錠両位置で止め金の回転を保持するディテントボール内蔵
- パネル面からの飛出しが4mmの薄型タイプです。
- 左右兼用型

- Built-in detent ball holds the turning of the stopper plate at both locked and unlocked positions.
- Thin type. Protrusion from the panel surface is 4mm.
- For both left-hand and right-hand use.

仕様	●材　　質:ステンレス鋼鋳物(SUS304) ●表面仕上:電解研磨 ●鍵 番 号:No.0061-H・No.0062-H
用途	●配分電盤・制御盤
納期	●標準在庫品
備考	●No.0061-H・No.0062-Hは別売です。詳細は269ページをご参照ください。 ●止め金は640～644ページの□8の中からお選びください。 ●SUS316も製作します。製作ロットはご相談ください。 ●本製品の止め金取付け用ねじは、緩み防止のため「緩み防止剤」の塗布をお奨めします。

Specifi-cations	●Material: Cast stainless steel (SUS304) ●Finish: Electrolytic polishing ●Key No.: No.0061-H/No.0062-H
Specific use	●Distribution boards and control boards
Remarks	●No.0061-H・No.0062-H is optional. See page 269. ●For the stopper plate, select the □8-hole on page 640 to 644. ●It is recommended that thread-locking fluid be used to prevent loosening of the mounting screws for the catch.